Schaltplan

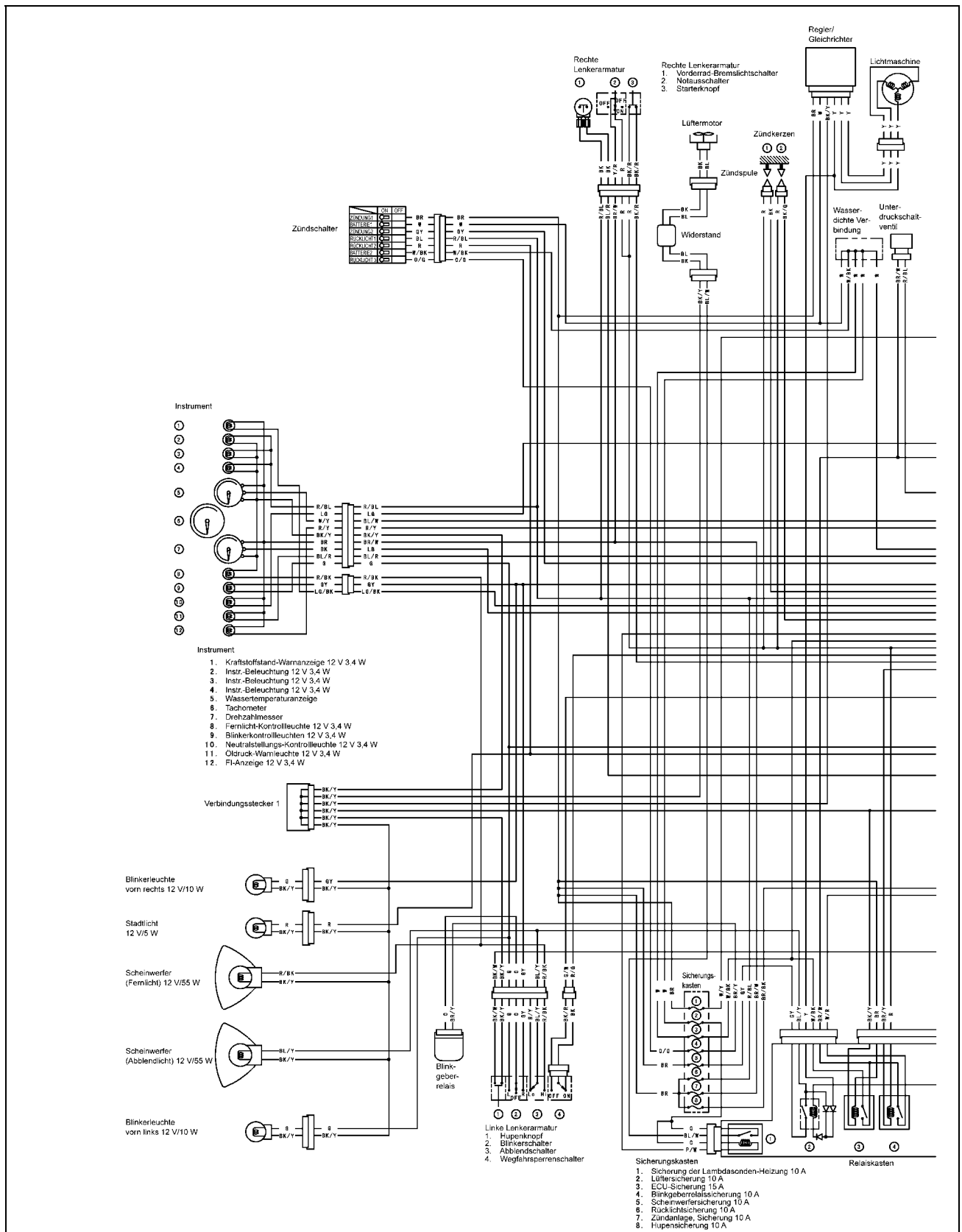

ANSCHLÜSSE AN LINKER LENKERARMATUR													
Hupentaste			Blinkerschalter				Abblendschalter				Wegfahrsperrenschalter		
Farbe	BK/W	BK/Y	Farbe	G	O	GY	Color	R/BK	BL/Y	R/Y	Farbe	BK	BK/R
			L	○—●			HI	○—●			Kupplungshebel		
Drücken	○—●		Off (Drücken)								Freigegeben		
Freigegeben			R		●—○		LO		●—○		Angezogen	○—●	

W2L0383CDE S

Schaltplan

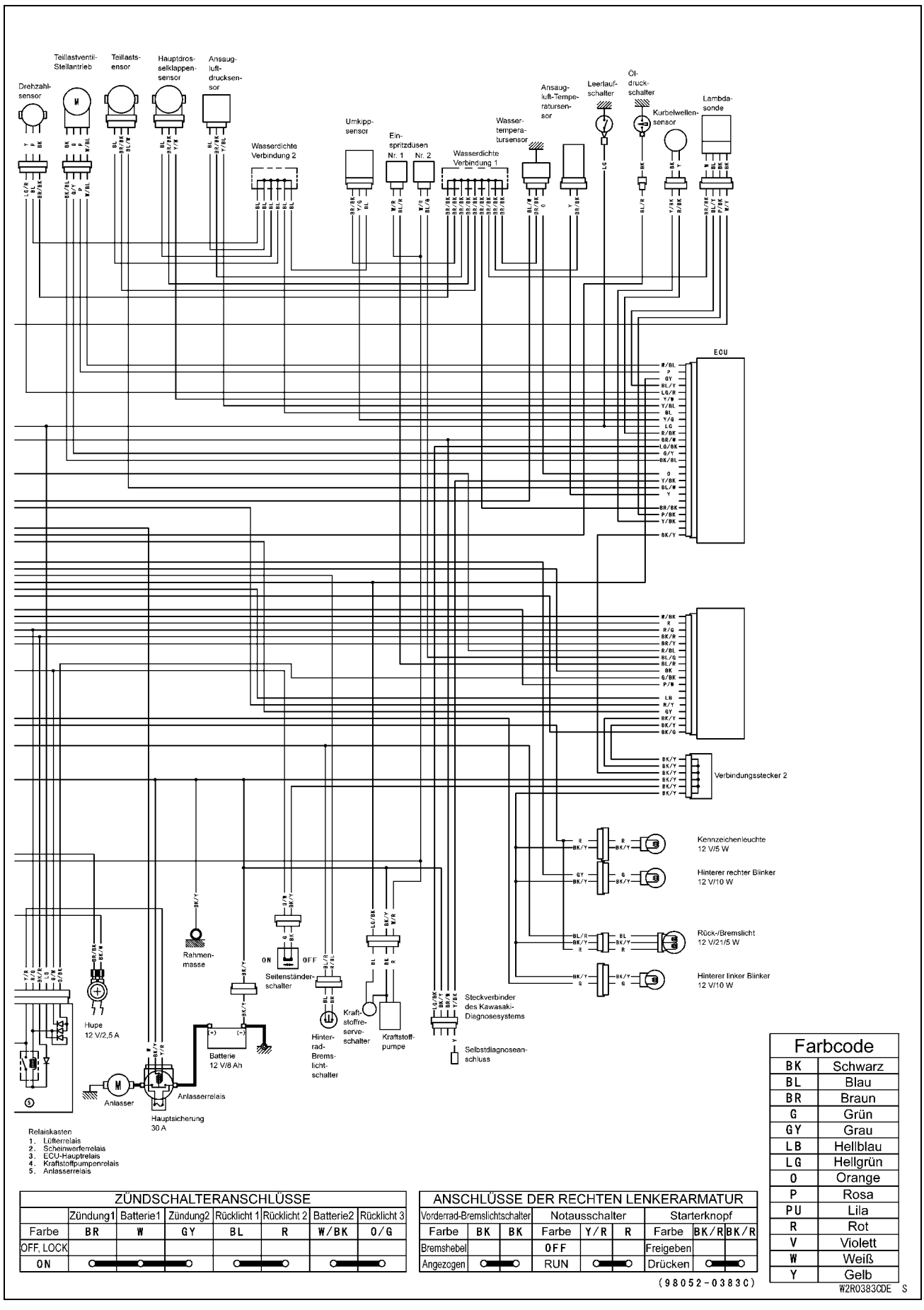

ZÜNDSCHALTERANSCHLÜSSE							
	Zündung1	Batterie1	Zündung2	Rücklicht 1	Rücklicht 2	Batterie2	Rücklicht 3
Farbe	BR	W	GY	BL	R	W/BK	O/G
OFF, LOCK							
ON	●	●	●	●	●	●	●

ANSCHLÜSSE DER RECHTEN LENKERARMATUR								
Vorderrad-Bremslichtschalter			Notausschalter			Starterknopf		
Farbe	BK	BK	Farbe	Y/R	R	Farbe	BK/R	BK/R
Bremshebel			OFF			Freigeben		
Angezogen	●	●	RUN	●	●	Drücken	●	●

Farbcode	
BK	Schwarz
BL	Blau
BR	Braun
G	Grün
GY	Grau
LB	Hellblau
LG	Hellgrün
O	Orange
P	Rosa
PU	Lila
R	Rot
V	Violett
W	Weiß
Y	Gelb

(98052-0383C)

W2R0383CDE S